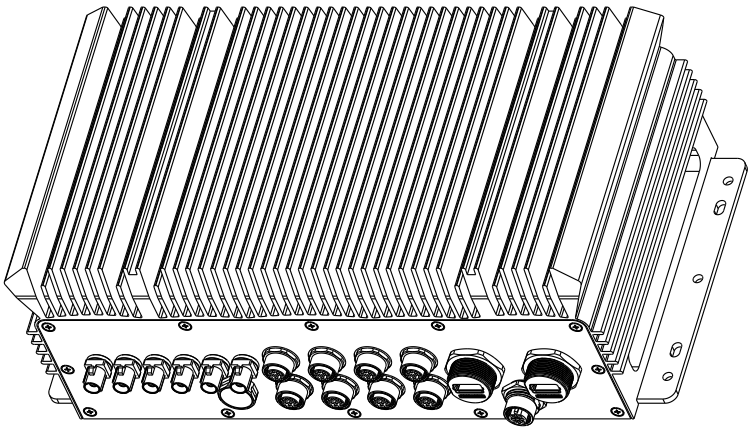

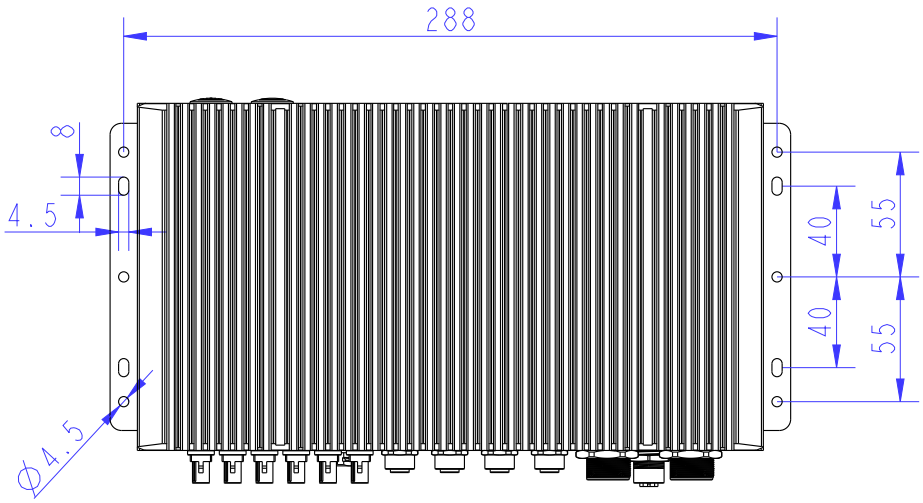
288
8
4.5
40
55
40
55
Φ4.5

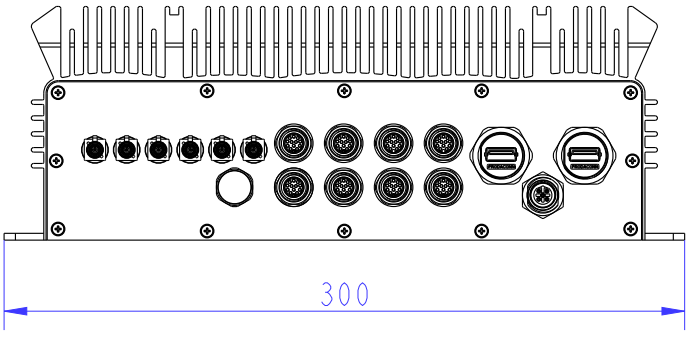
300

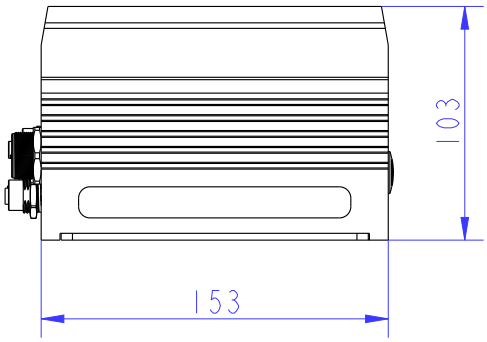
103
153